PRODUKTDATENBLATT

KEUCO

X-Line
33296142500 Lichtspiegel

PRODUKT

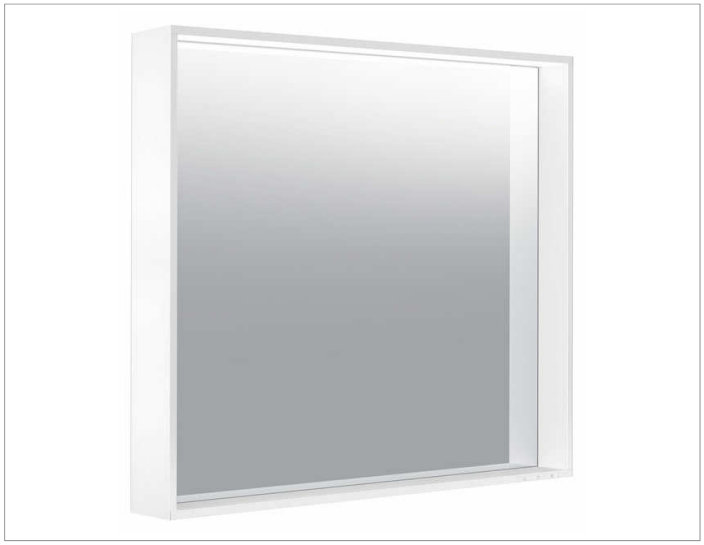

ZEICHNUNG

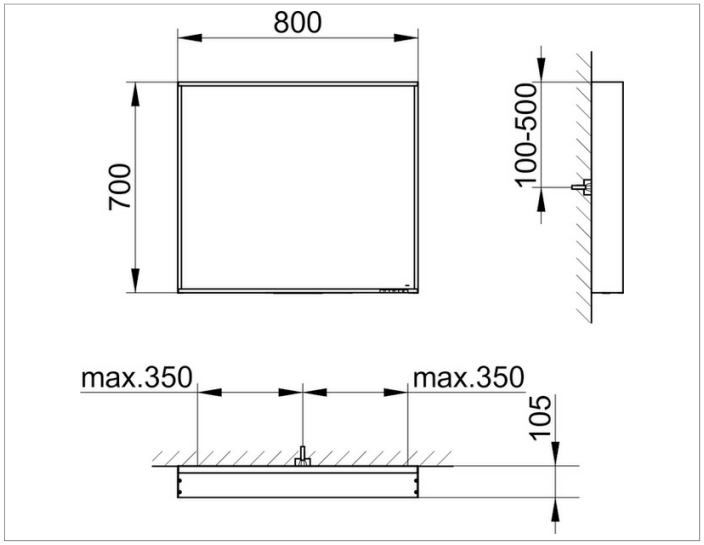

EEK: A++, A+, A , 33 kWh/1000h

OBERFLÄCHE

trüffel

ABMESSUNG

800 x 700 x 105 mm